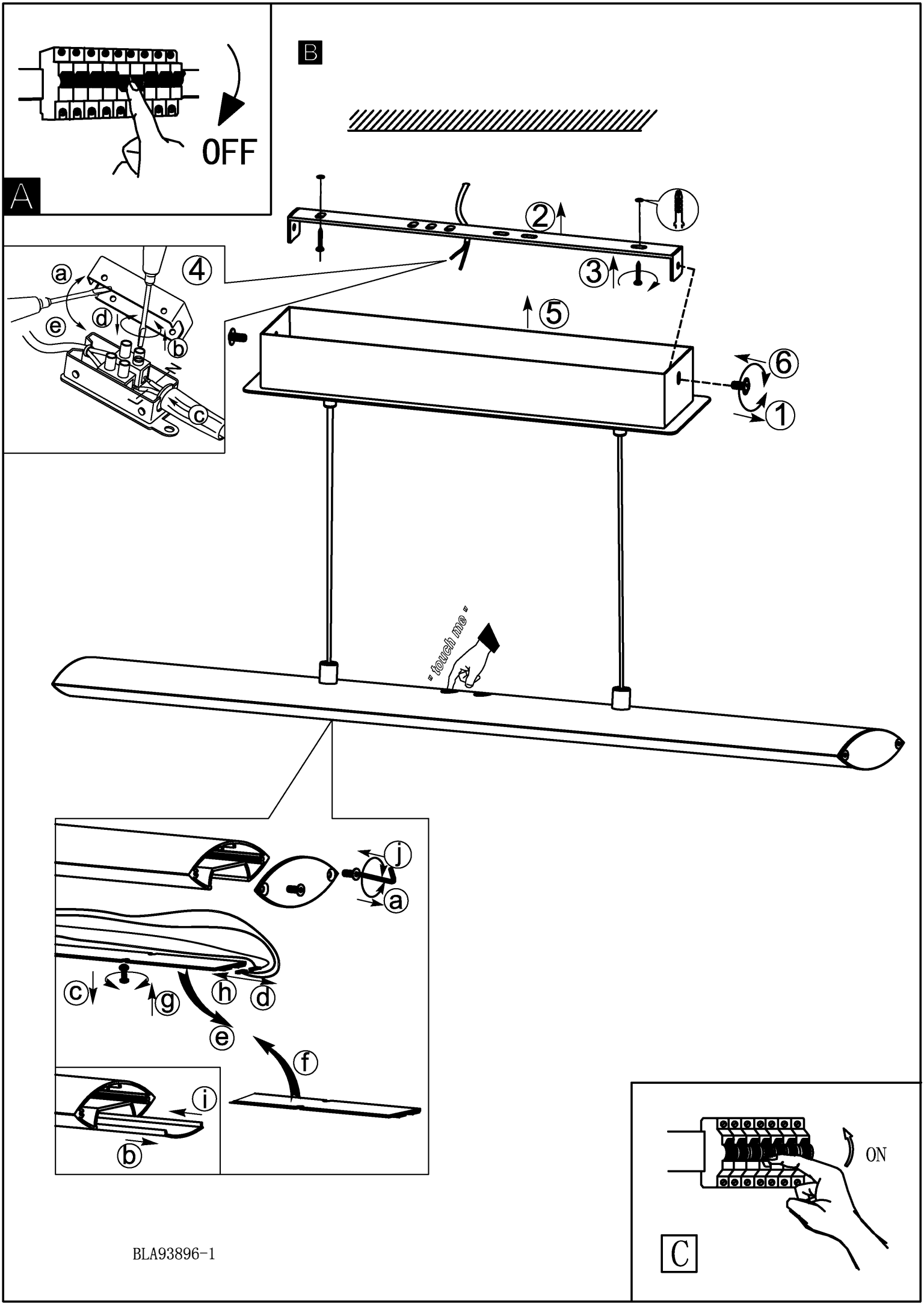

BLA93896-1