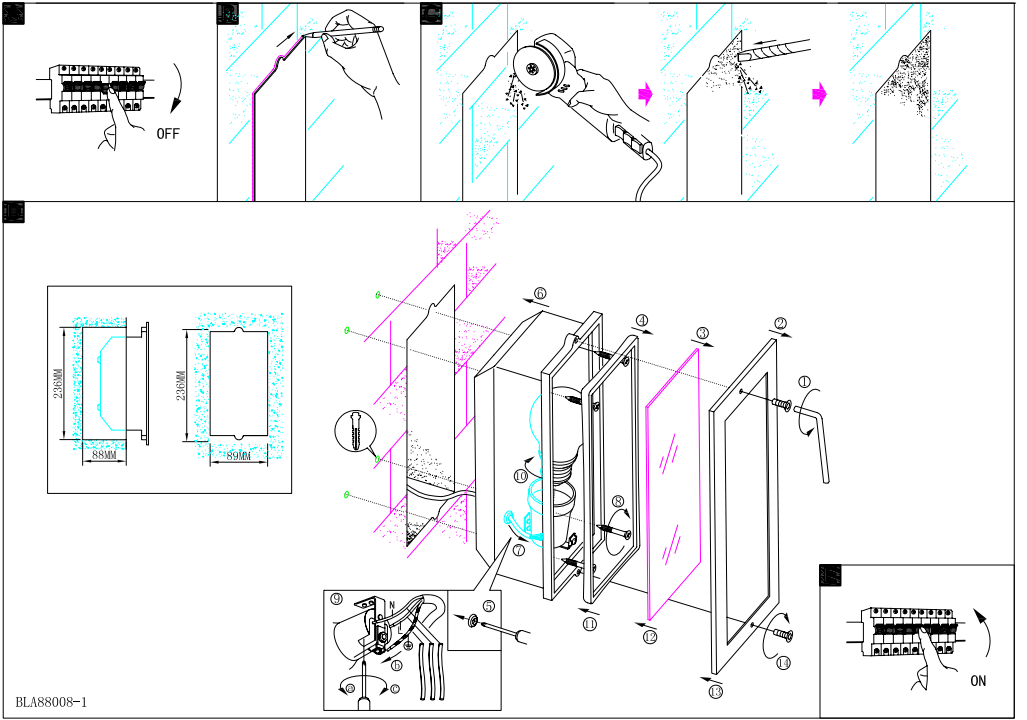

BLA88008-1